Ccccccccc

cxC
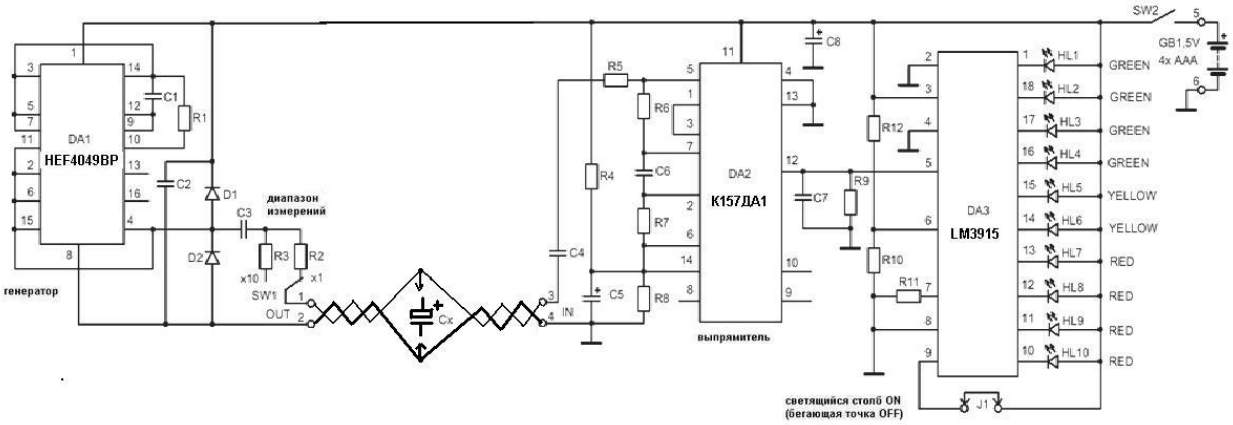
схема пробника из набора NM8032 для проверки эл.литических конденсаторов.